eurodib

FABRIQUÉ EN ITALIE

C-TRONIC

ROBOT CULINAIRE (4VT, 6VT, 9VT)

C-TRONIC 9VT

- Construction robuste en aluminium coulé et extrudé
- Moteur et réservoir côte à côte pour protéger les aliments de la chaleur
- La cuve en acier inox 18/10 avec fond thermo diffuseur, dotée de poignées, offre une excellente maniabilité et facilite le retrait lors des phases de nettoyage ou d'entretien
- Moteur ventilé haute performance pour une utilisation continue
- Couteaux robustes faits d'acier
- Interrupteur sécuritaire sur le couvercle
- Levier d'activation
- Couvercle transparent en Tritan* pour une meilleure visibilité pendant le fonctionnement
- Couvercle avec ouverture pour faciliter l'ajout d'ingrédients pendant le fonctionnement
- Contrôle de vitesse standard

C-TRONIC 4VT

C-TRONIC 6VT

INCLUS:
SPATULE ET PIERRE À AIGUISER

TRITAN: PLASTIQUE FAIT SANS BPA.

Les trancheurs professionnels CE sont entièrement fabriqués d'acier inoxydable AISI 304. Ce matériau préserve l'hygiène au contact des aliments. Résiste aux attaques des acides et des sels, en plus de prévenir l'oxydation. Les couteaux d'acier (AISI 420) rectifiés et trempés permettent de couper, d'hacher, de monter et pétrir sans jamais devoir changer d'ustensile.

STANDARD

OPTIONS:

LAMES DENTELÉES

LAMES PERFORÉES

LAMES POUR LA PÂTE

LAMES POUR LE PESTO

eurodib

Visitez notre site web www.eurodib.com pour plus amples informations sur nos lignes de produits.
US 334 Cornelia St., Suite #272, Plattsburgh, NY 12901 | **CAN** 120 rue de la Barre, Boucherville, QC, J4B 2X7
1 888 956 6866 | info@eurodib.com | www. eurodib.com

eurodib

VARIOTRONIC™ SYSTEM

Contrôles

Variotronic: Variateur de vitesse stabilisé.

Spatule à grattoir intégré pour un auto-nettoyage pendant le fonctionnement du robot.

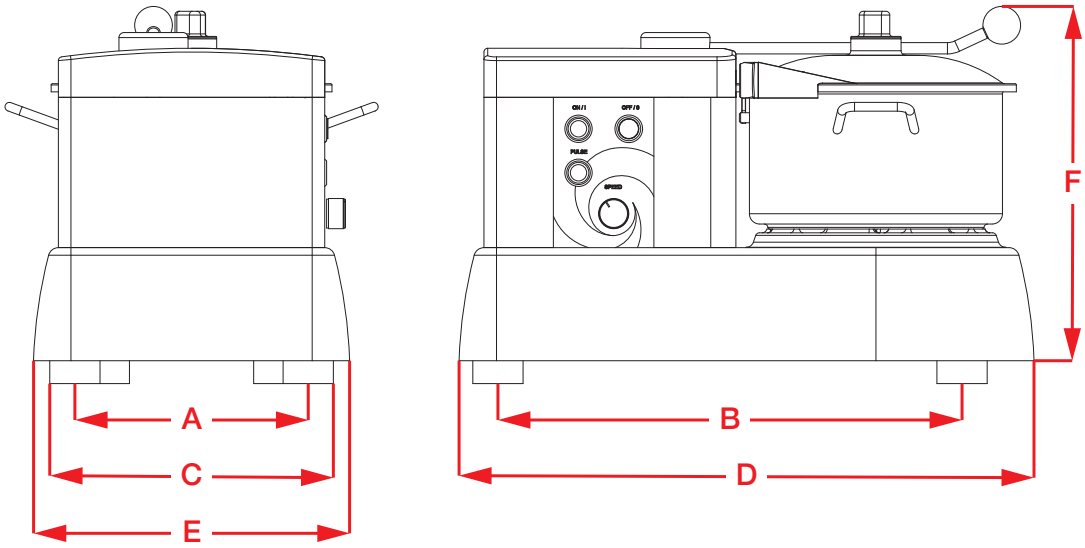

	4VT	6VT	9VT
A	7.25″	7.25″	9.5″
B	14.5″	14.5″	17.5″
C	10″	10″	12.5″
D	18″	18″	22″
E	11.75″	12″	13.75″
F	11.75″	12″	16.5″

	PUISSANCE	NEMA	MOTEUR	VITESSE DES LAMES	CAPACITÉ MAXIMUM	VOLUME MINIMUM	DIMENSIONS (P X L X H)	POIDS NET	DIMENSIONS D'EXPÉDITION (P X L X H)	POIDS D'EXPÉDITION
C-TRONIC 4VT	120V, 600W, 2A	5-15P	350W, 0.5HP, 1PH	600-2800 RPM	0.87 gal (3.3 L)	0.4 gal (1.5 L)	18″ x 11.75″ x 11.75″	30 lb	11.75″ x 20″ x 14.5″	35 lb
C-TRONIC 6VT	120V, 600W, 2A	5-15P	350W, 0.5HP, 1PH	600-2800 RPM	1.4 gal (5.3 L)	0.82gal (3.1 L)	18″ x 12″ x 12″	32 lb	11.75″ x 20″ x 17″	37.5 lb
C-TRONIC 9VT	120V, 1200W, 4A	5-15P	700W, 1HP*, 1PH	600-2800 RPM	2.5 gal (9.4 L)	1.5 gal (5.4 L)	22″ x 13.75″ x 16.5″	51 lb	14.25″ x 23.5″ x 19″	57 lb

* Double moteur

GARANTIE UN AN PIÈCES ET MAIN D'ŒUVRE.

NSF

ETL SANITATION LISTED Intertek

C ETL LISTED US Intertek

5-15P

C UL US

V1.05.2020

eurodib

Visitez notre site web www.eurodib.com pour plus amples informations sur nos lignes de produits.
US 334 Cornelia St., Suite #272, Plattsburgh, NY 12901 | **CAN** 120 rue de la Barre, Boucherville, QC, J4B 2X7
1 888 956 6866 | info@eurodib.com | www. eurodib.com